管理番号:R1052

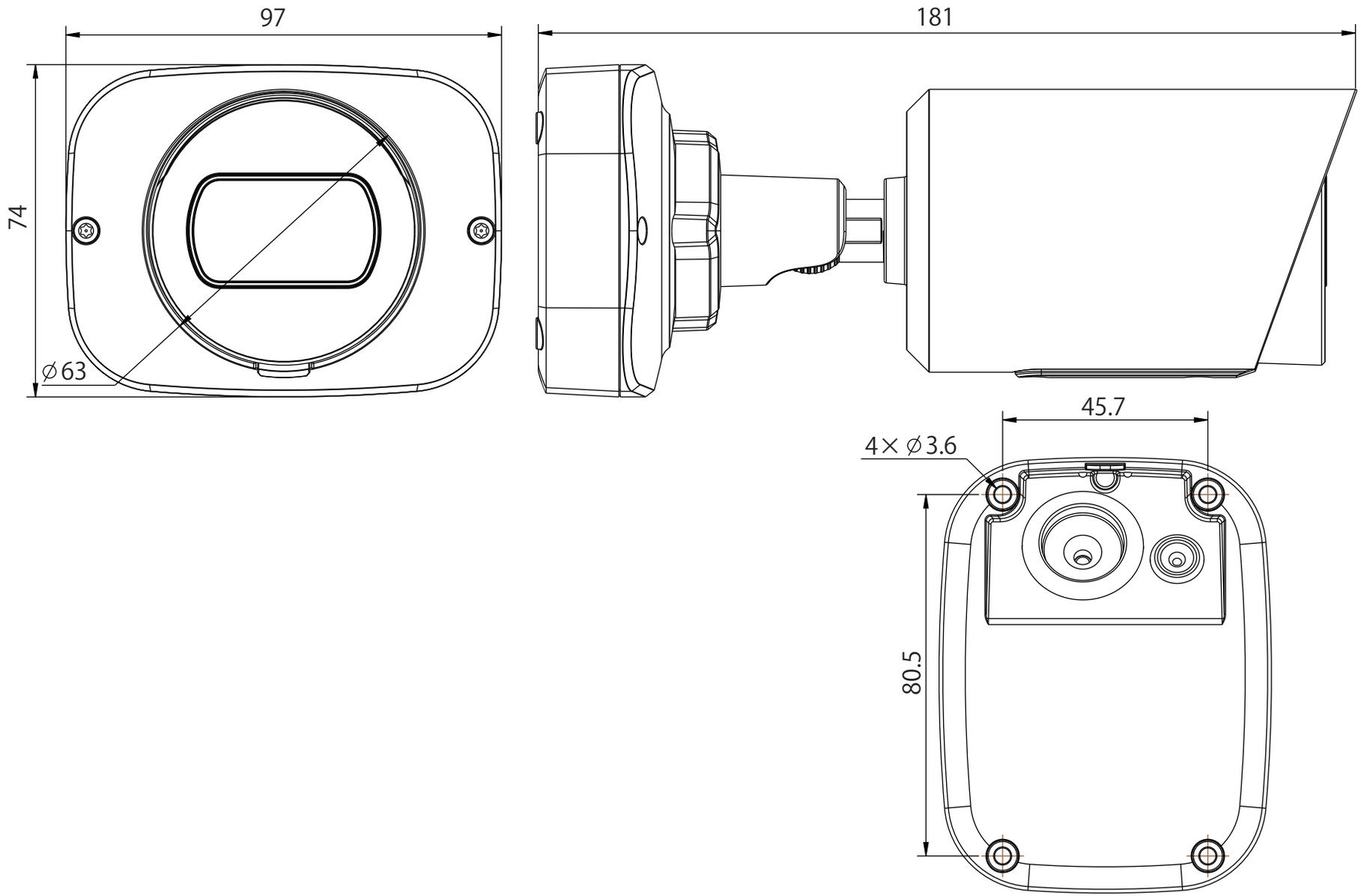

単位:mm

ROOKER® www.rooker.jp	図面名称	8メガピクセル小型バレットカメラ	寸法	97×74×181(D)mm	電源	PoE(IEEE802.3af 準拠)
	製品型番	RK-815ME2	質量	約610g	作成日付	2020/08/07