管理番号:R1073

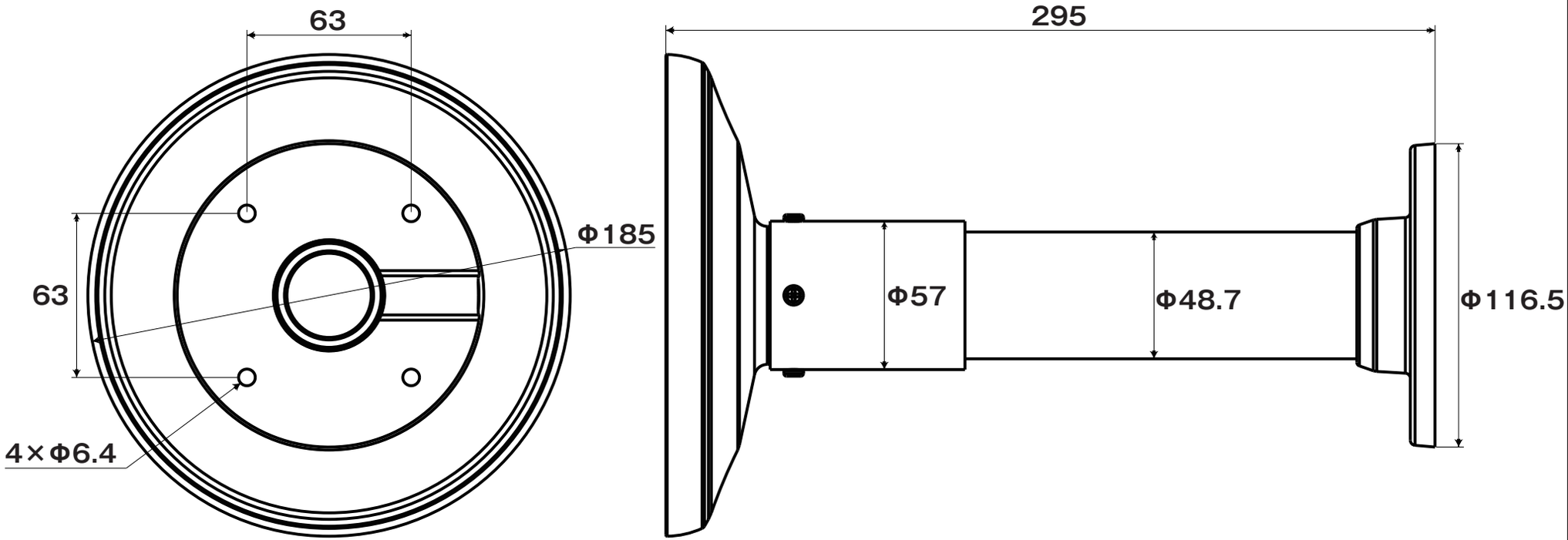

単位:mm

ROOKER® www.rooker.jp	図面名称	天吊り金具	サイズ	Φ185×295(H)mm	対応機種	ミニPTZドームカメラ（HSP/LSPシリーズ）に対応
	製品型番	R79	質量	約850g	作成日付	2020/12/11