管理番号:R1070

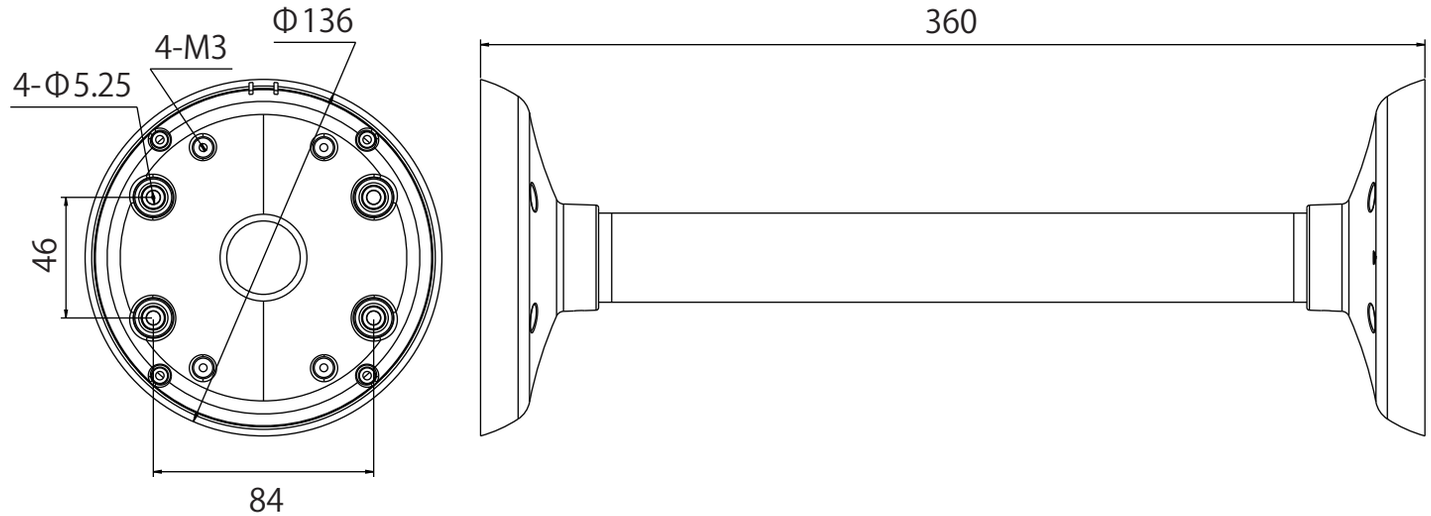

単位:mm

ROOKER® www.rooker.jp	図面名称	天吊り金具	サイズ	Φ136mm×360mm	対応機種	※CE / HEシリーズの機種に対応
	製品型番	R76	質量	約620g	作成日付	2020/12/03