管理番号:R1094

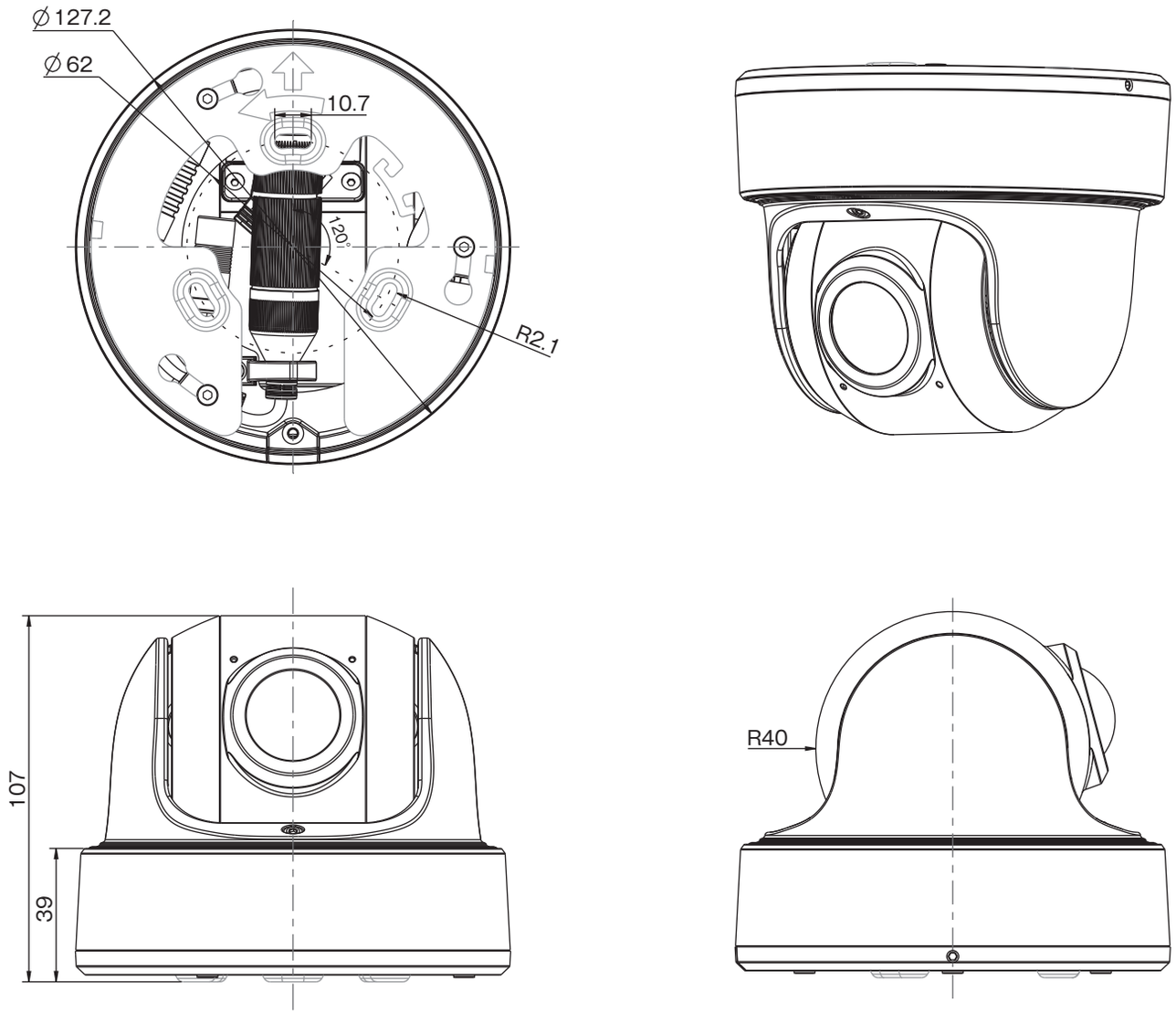

単位:mm

ROOKER® www.rooker.jp	図面名称	800万画素パノラマドーム型ネットワークカメラ	サイズ	127(∅)mm×107(H)mm	電源	PoE（IEEE802.3af 準拠）/ DC12V±10%
	製品型番	AI-820PMD	重量	約853g	作成日付	2021/12/22